JS-GH02

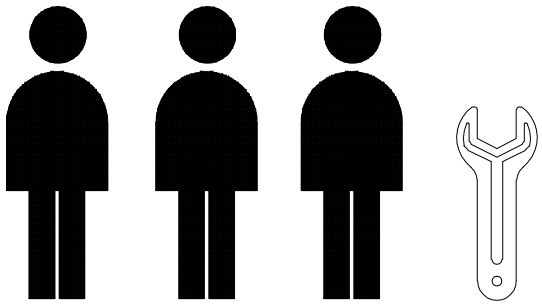

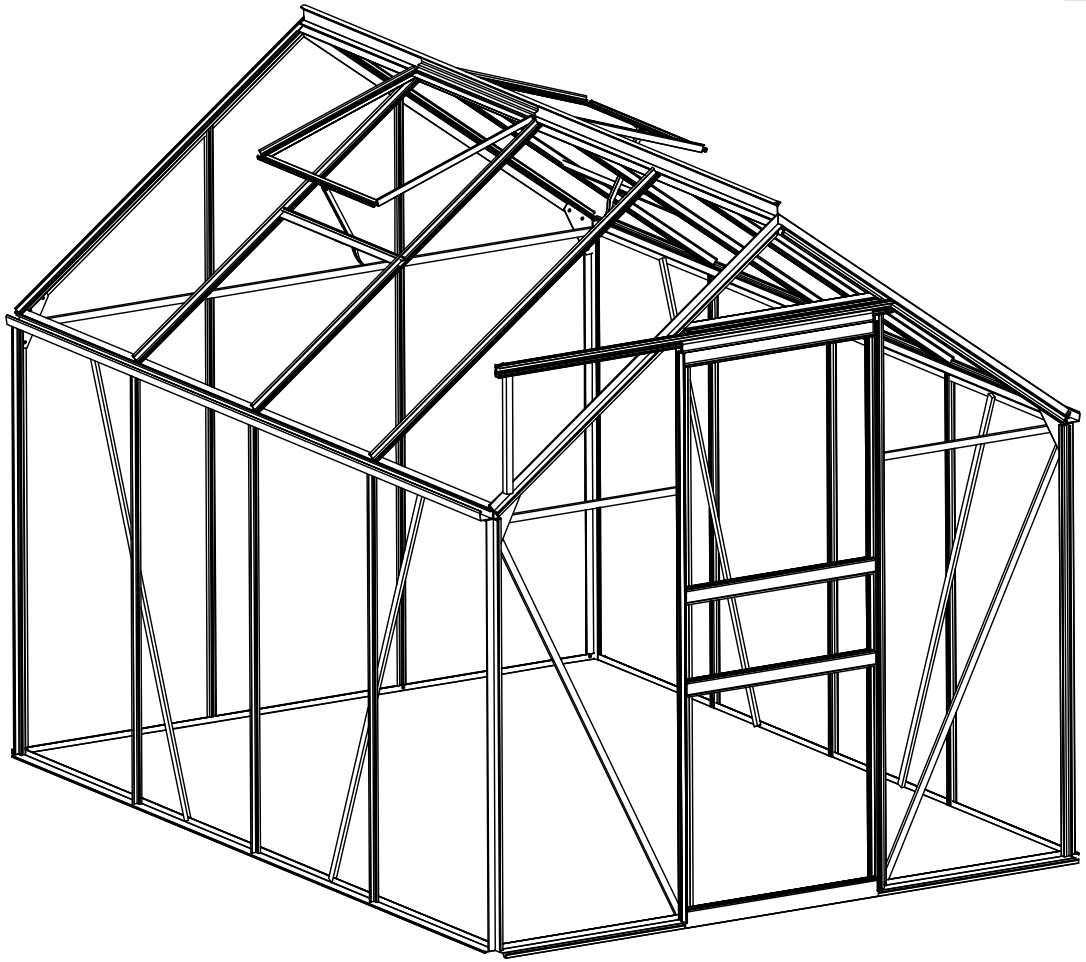

PARTS LIST A

#		MM	#x	#		MM	#x
1		1214 mm	4x	17	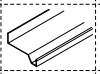	1830 mm	1x
2		1132 mm	1x	18			4x
3		1132 mm	1x	19		380 mm	1x
4		1132 mm	1x	20		1602 mm	2x
5		1132 mm	1x	21		1830 mm	1x
6		1639 mm	1x	22		1302 mm	4x
7		1639 mm	1x	23		595 mm	2x
8		1665 mm	1x	24		616 mm	1x
9		1665 mm	1x	25		1292 mm	2x
10		1214 mm	6x	26		616 mm	2x
11		1115 mm	6x	27	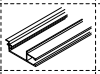	616 mm	1x
12		610 mm	1x	28		M6x10	105x
13			4x	29		M6 mm	106x
14		1260 mm	1x	30	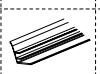	522 mm	4x
15		635 mm	2x	31		609 mm	1x
16		1830 mm	1x	32		595 mm	2x

PARTS LIST B

#		MM	#x	#		MM	#x
33	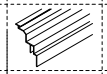	598 mm	2x	49		605x1213 mm	8x
34	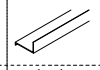	2440 mm	2x	50		605x1130 mm	6x
35	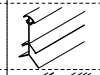	2440 mm	1x	51		605x1660 mm	4x
36	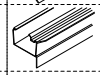	2455 mm	2x	52		605x1872 mm	1x
37			2x	53		605x590 mm	2x
38		M6x33 mm	1x	54		605x545 mm	2x
39			1x	55		605x240 mm	1x
40			2x	56		605x602 mm	2x
41			144x	57		605x235 mm	1x
42			8x	58			2x
43			2x	59			2x
44			1x				
45			1x				
46			2x				
47		M4.3x19 mm	16x				
48		M4x10	12x				

① Window

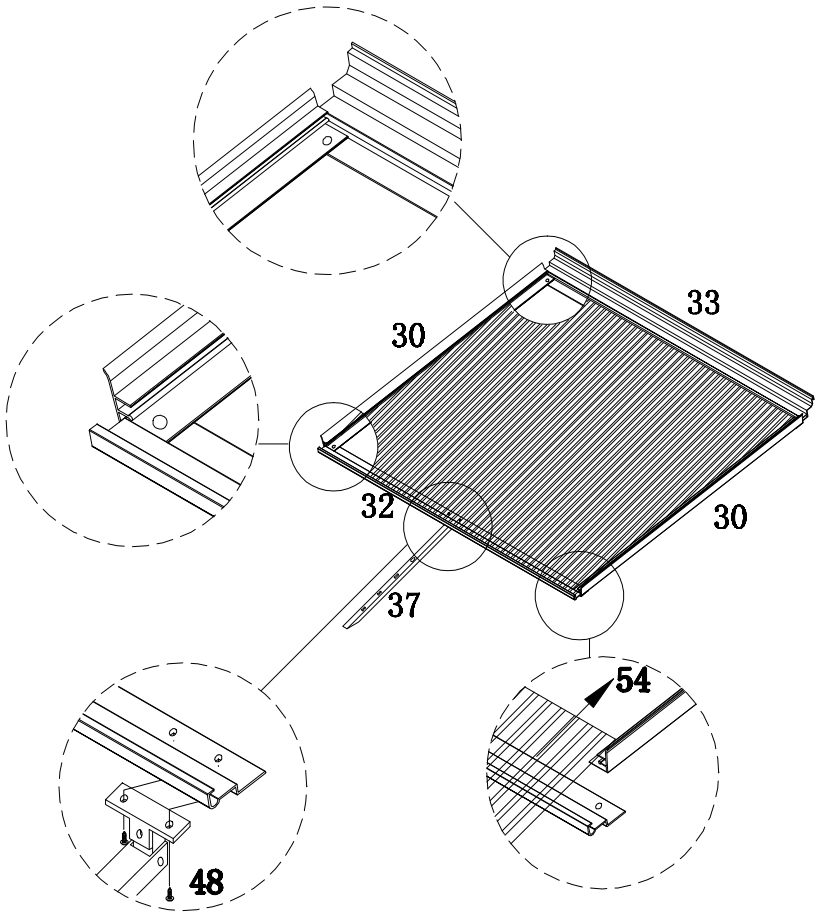

② Door

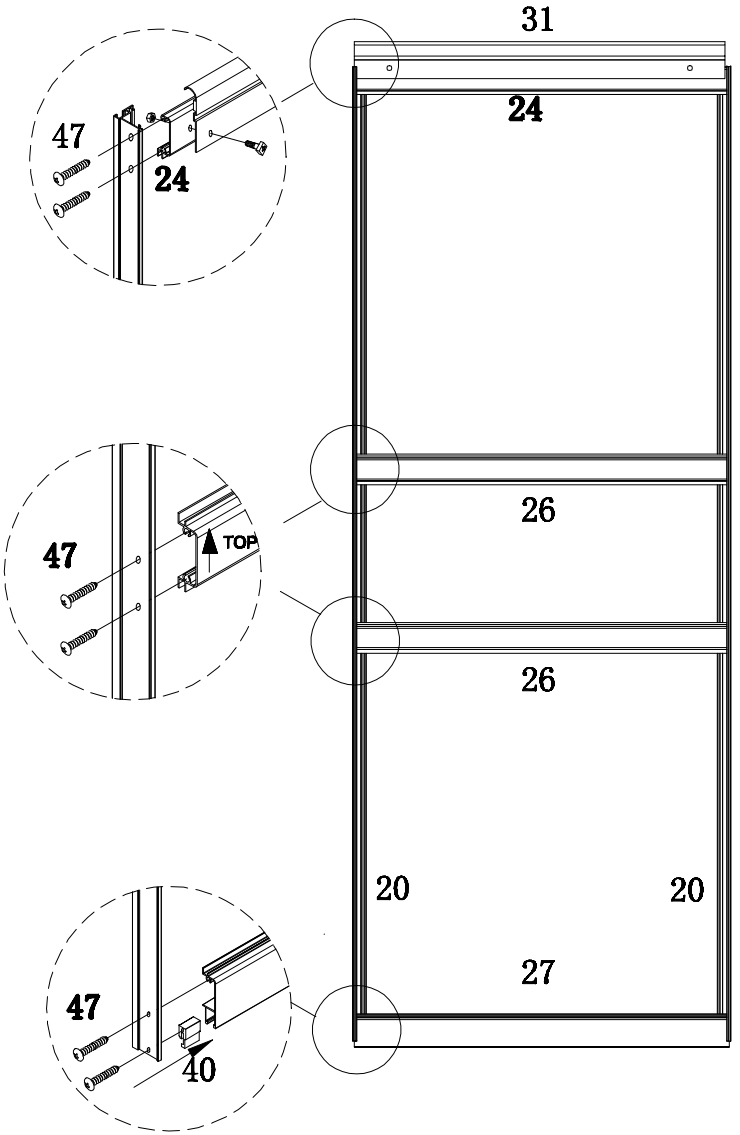

3

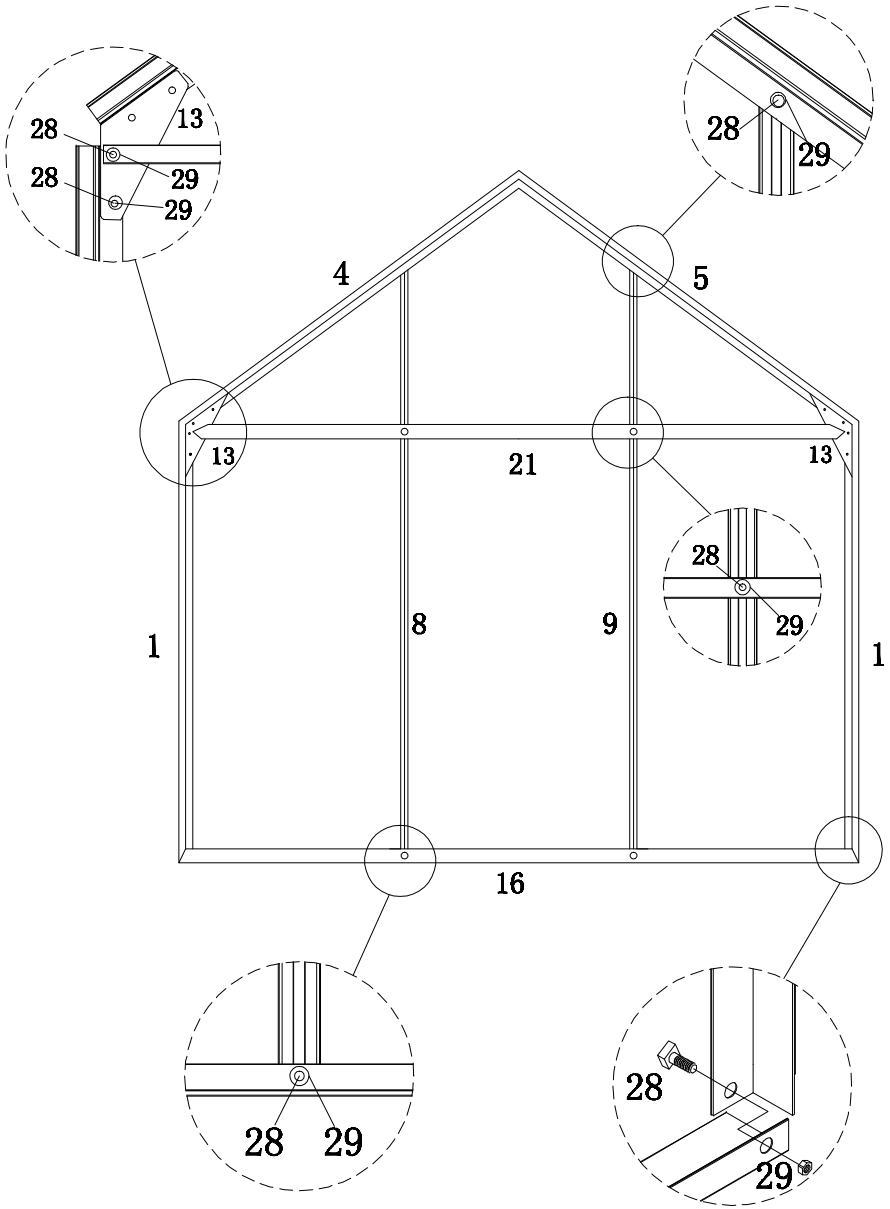
28
13
28
29
29
4
5
28
29
13
21
13
28
29
1
8
9
1
16
28
29
28
29

4

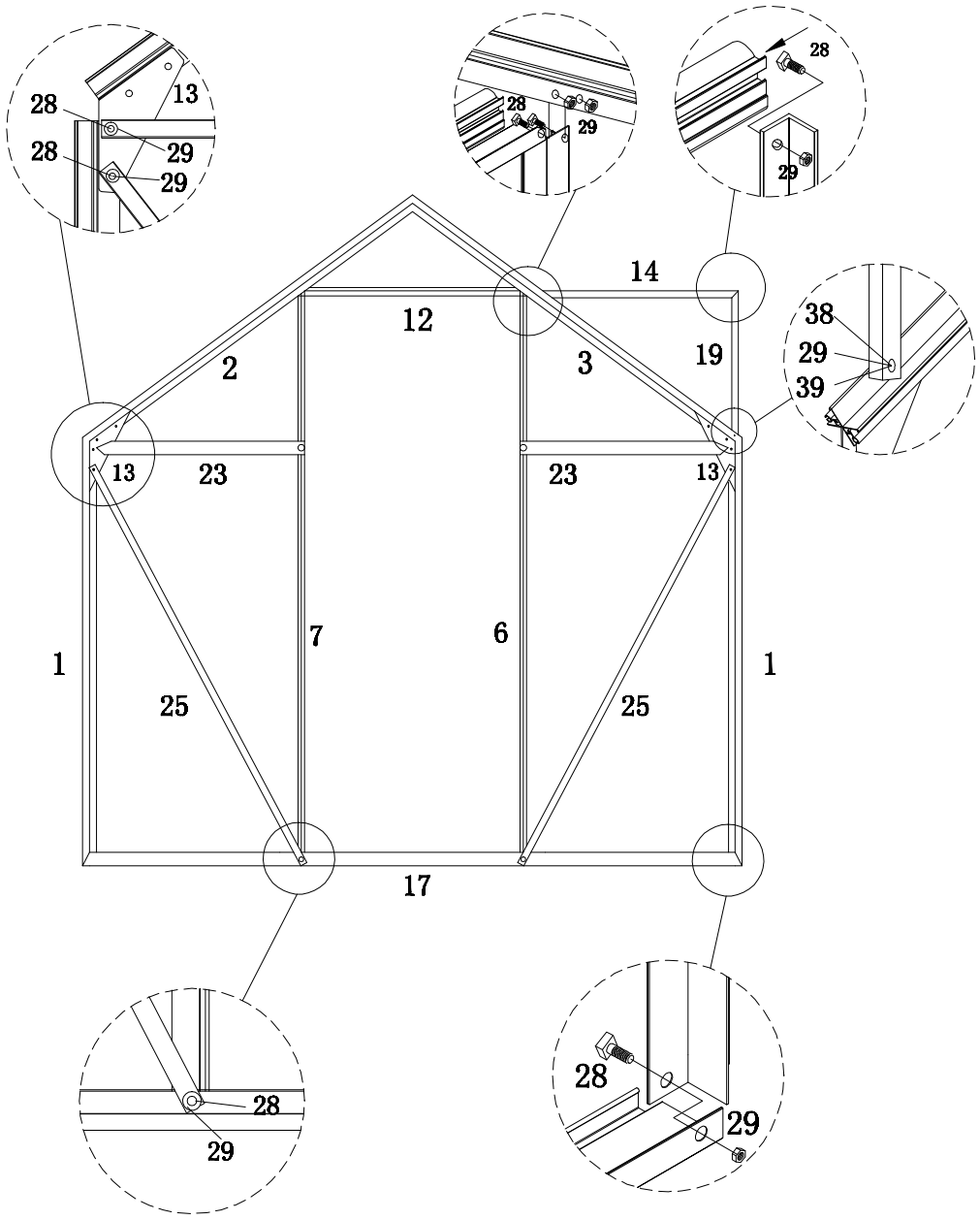
28
13
28
29
29
28
29
28
29
14
12
2
3
19
38
29
39
13
23
23
13
1
7
6
1
25
25
17
28
29
28
29

5

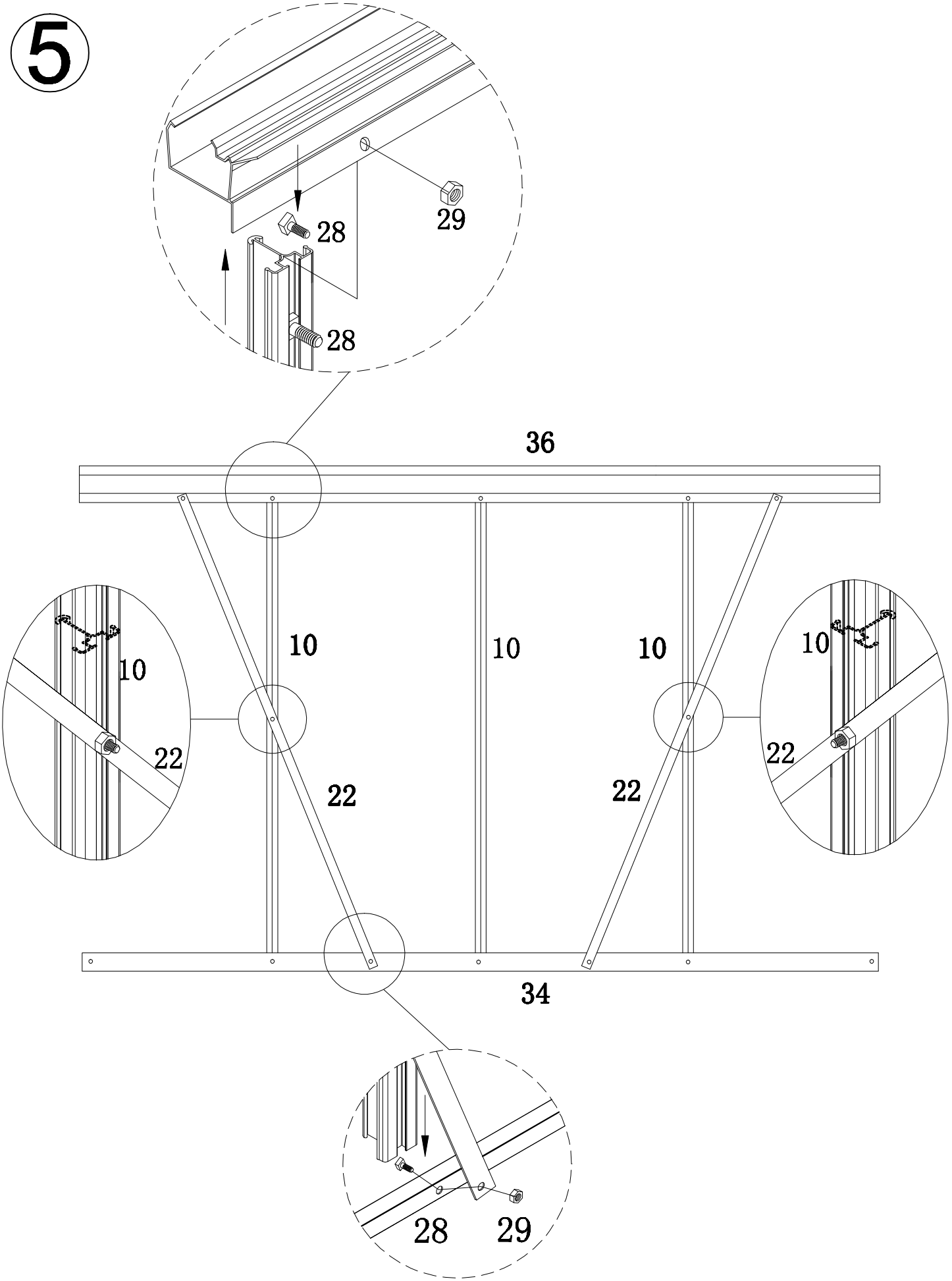

6

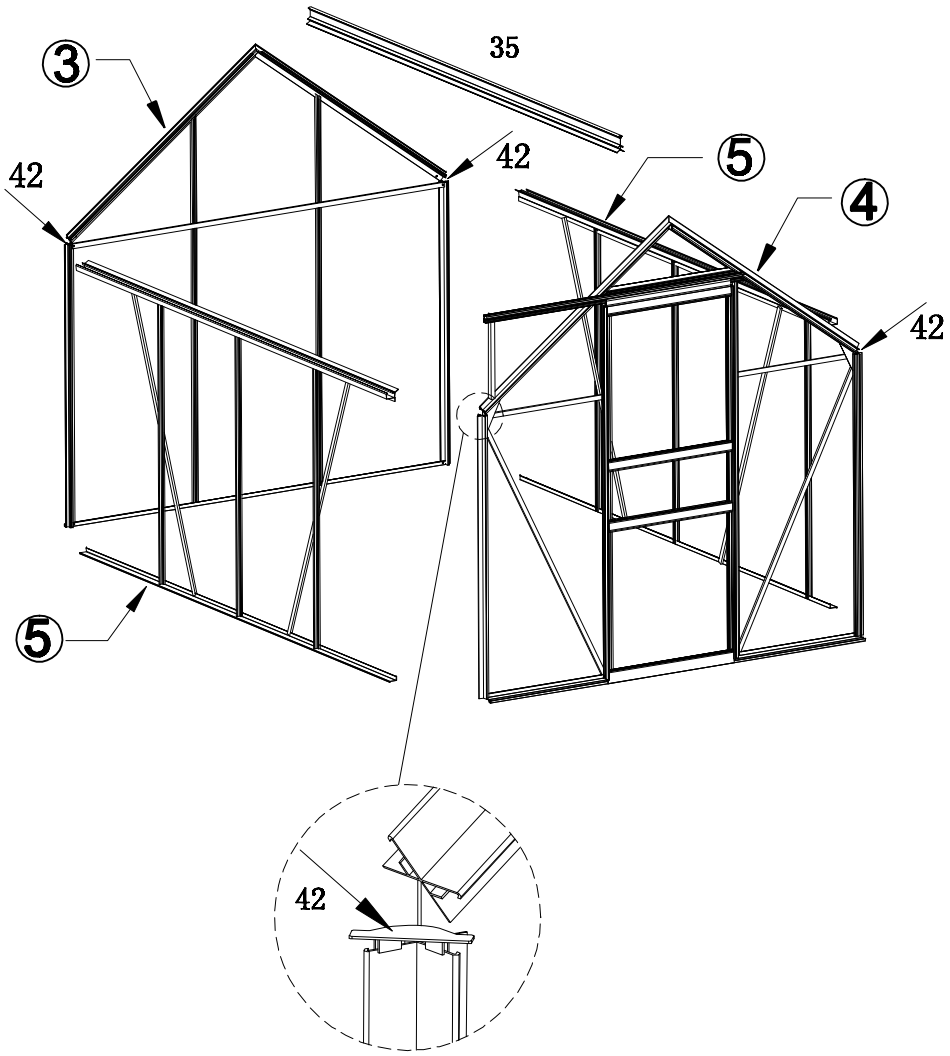

3
35
42
42
5
4
42
5
42

7

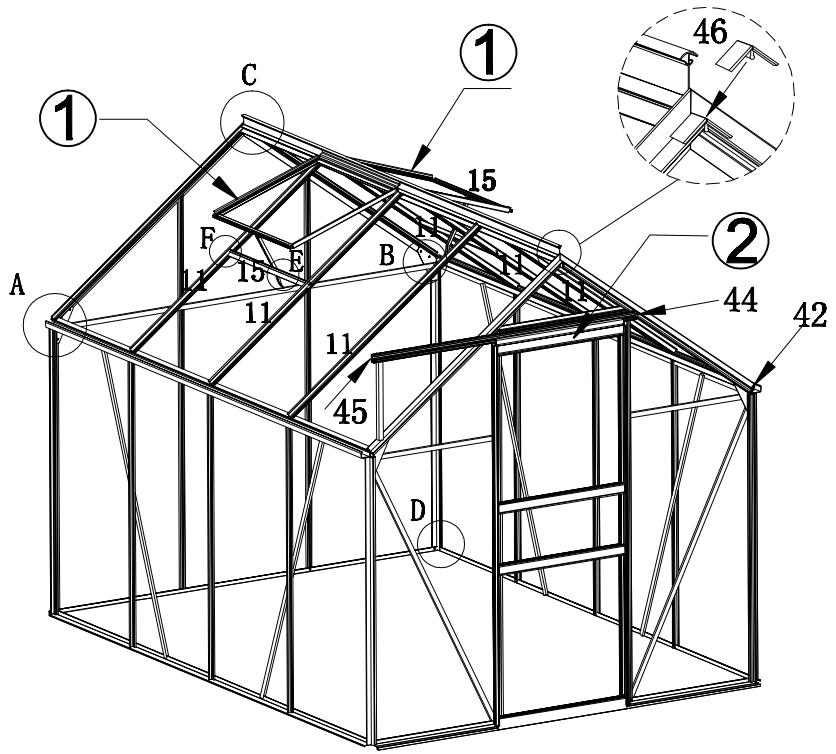

1
C
1
46
15
F
E
B
11
15
11
11
11
11
2
A
44
42
45
D

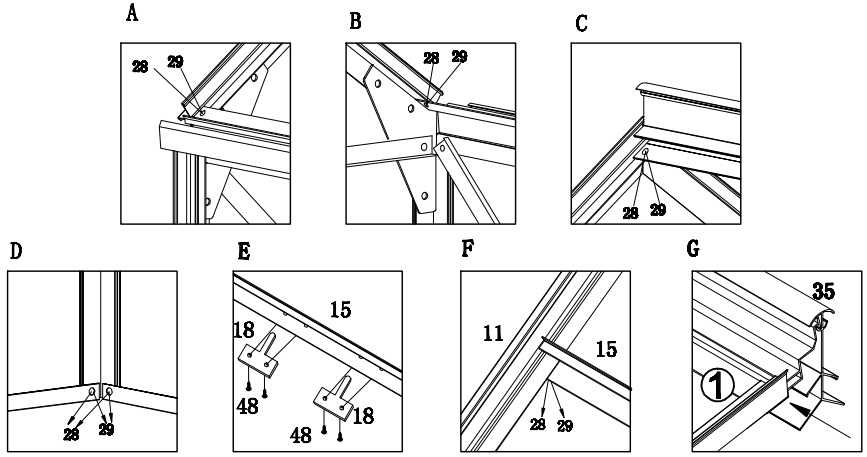

A
28
29
B
28
29
C
28
29
D
28
29
E
15
18
48
48
18
F
11
15
28
29
G
35
1

⑧

METAL
HOLDING
CLIP(#41)

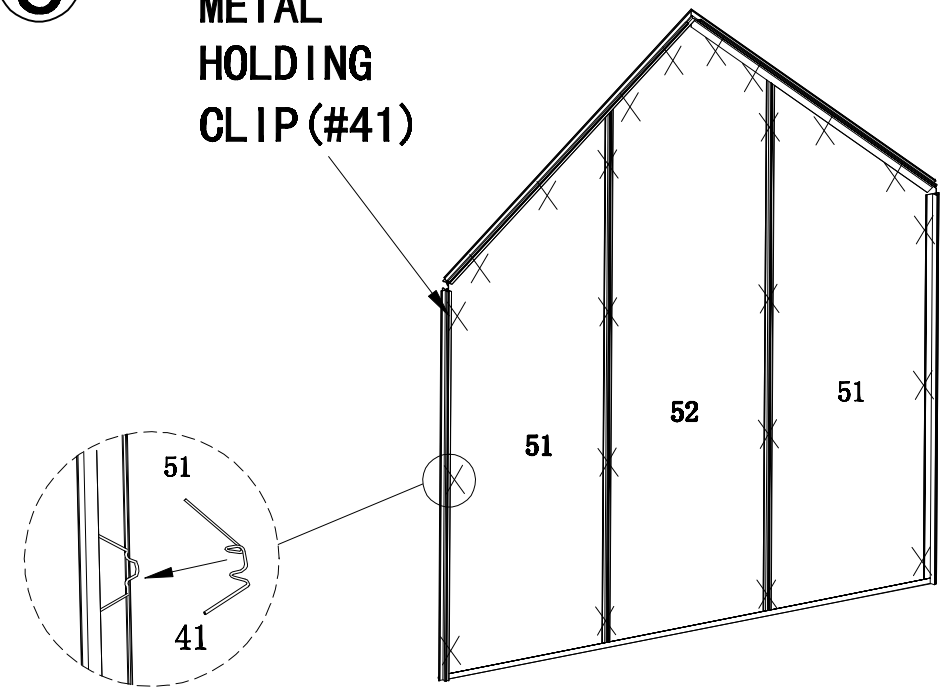

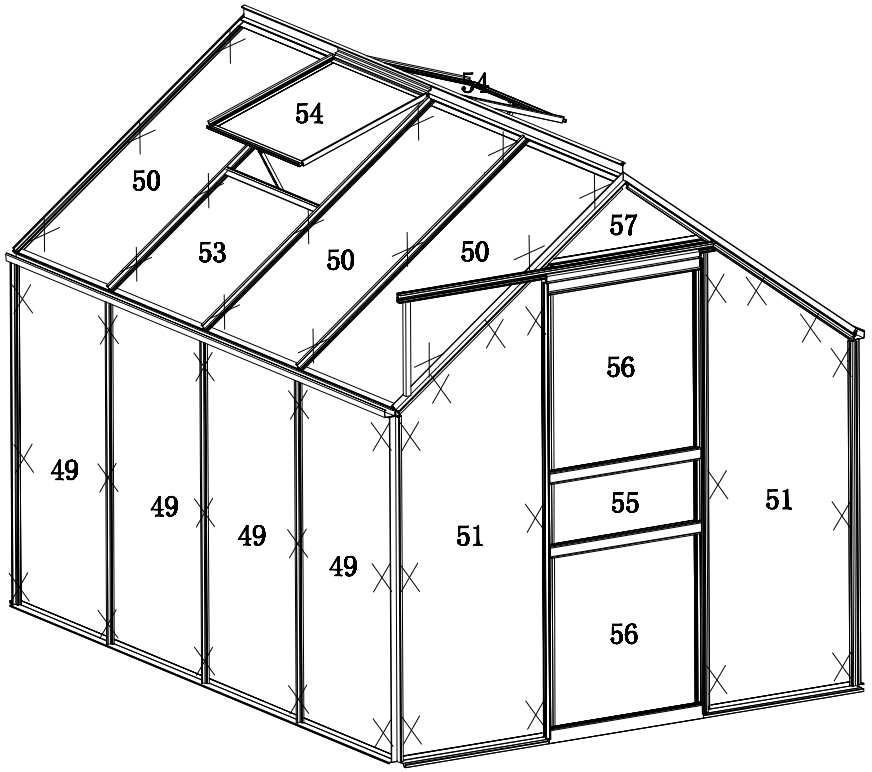

NO	PC BOARD size mm	QTY
49	605x1213	8PCS
50	605x1130	6PCS
51	605x1660	4PCS
52	605x1872	1PCS
53	605x590	2PCS
54	600x545	2PCS
55	605x240	1PCS
56	605x602	2PCS
57	605x235	1PCS

9

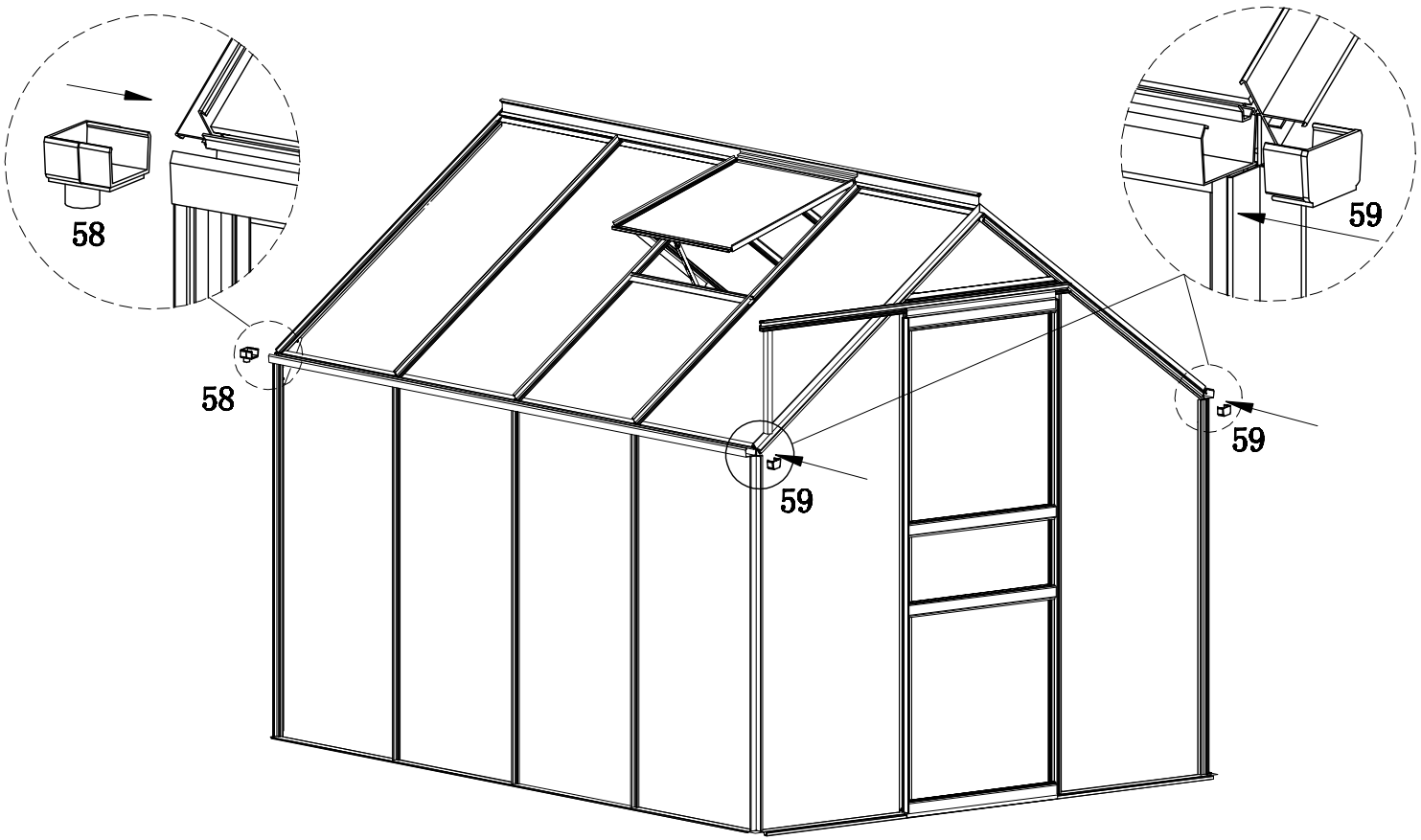

10 Base

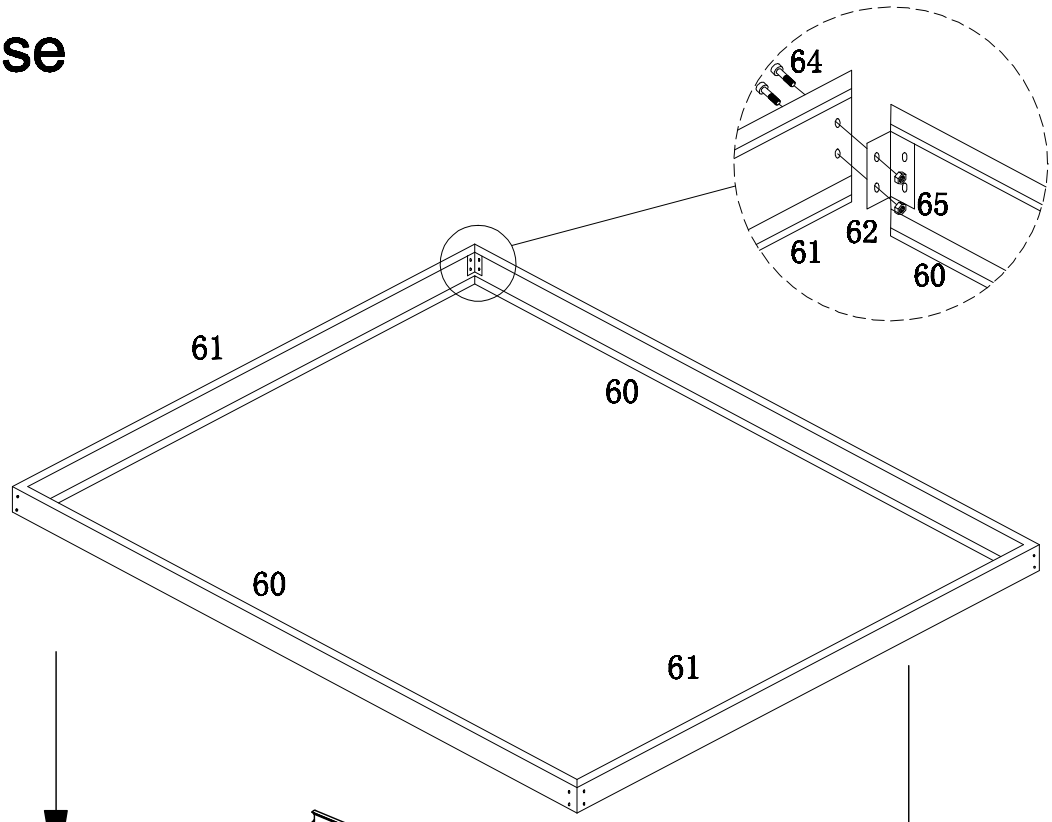

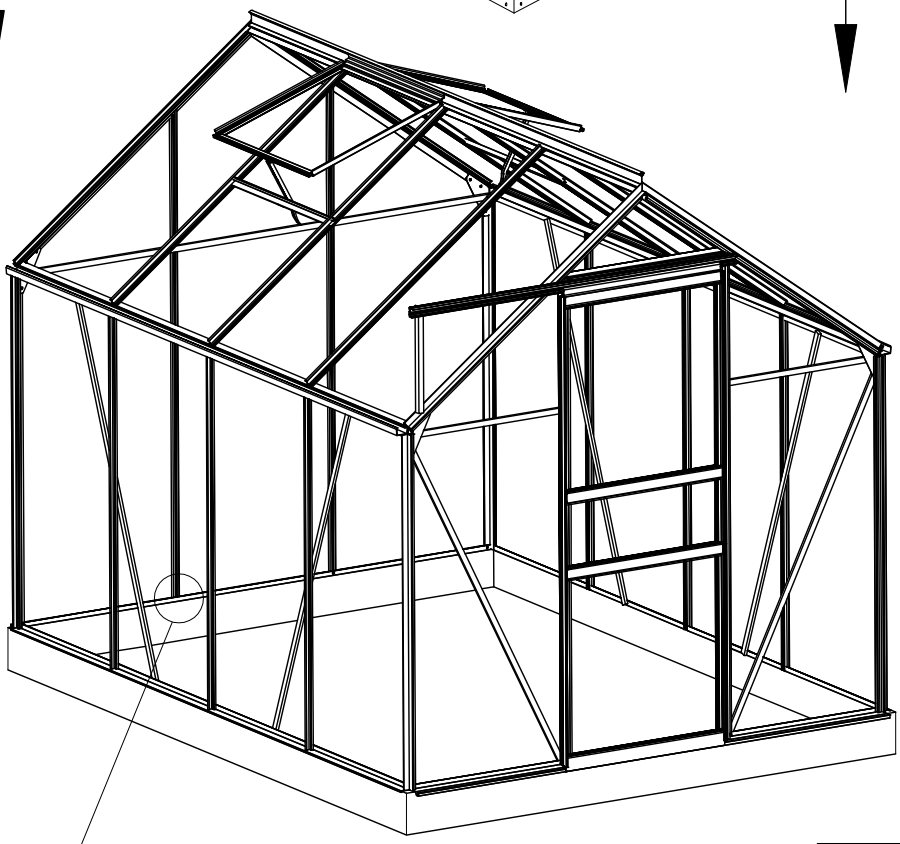

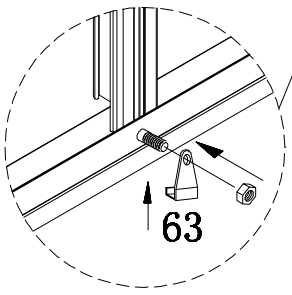

NO.	PART	QTY
60		2 PCS
61	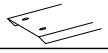	2 PCS
62		4 PCS
63		18PCS
64	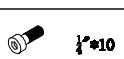	18PCS
65		18PCS